送信機系統図　第　　送信機

Ｅｌｅｃｒａｆｔ　ＫＸ３
シリアルナンバー
６０ｍバンド送信不能措置証明書あり

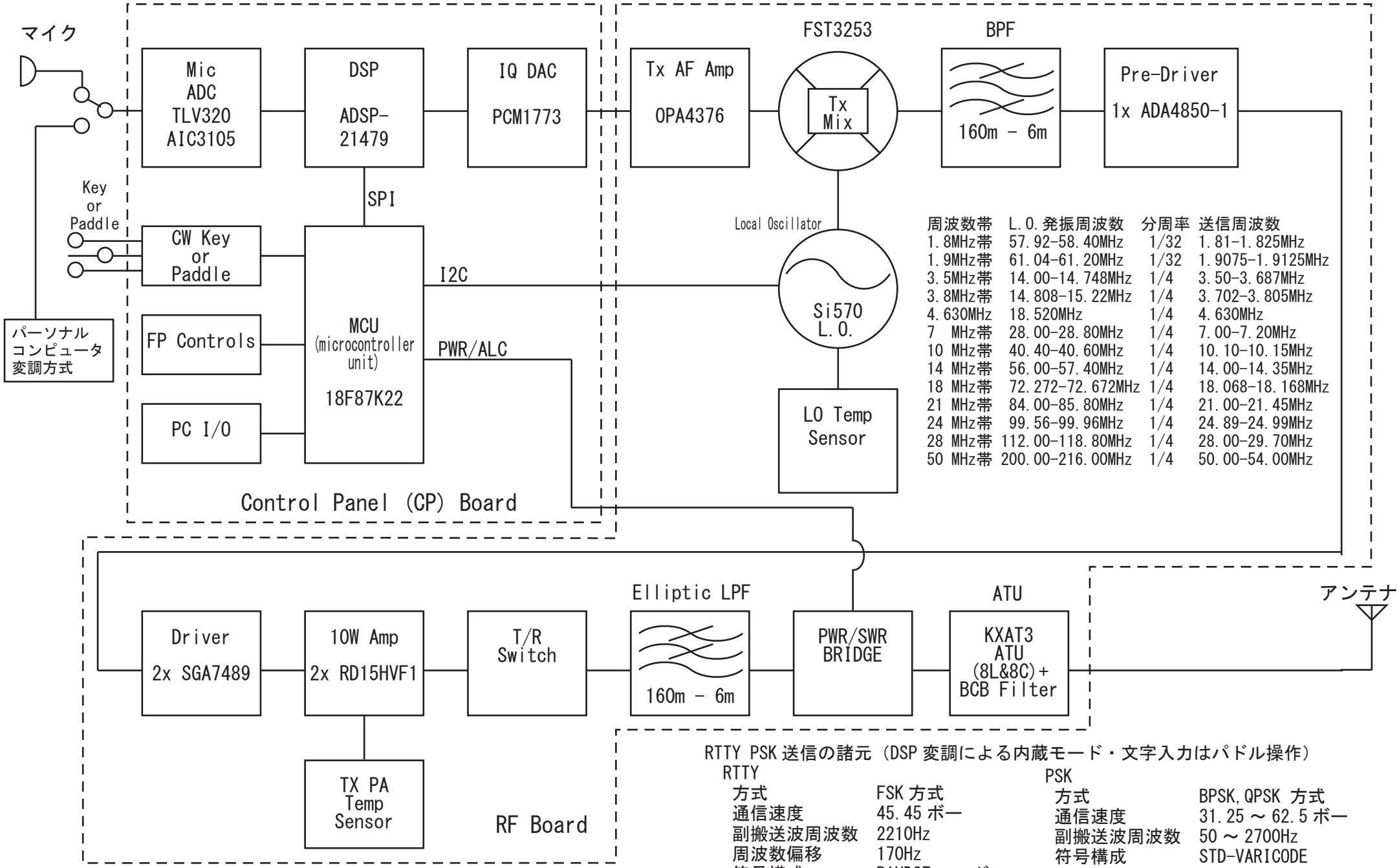

周波数帯	L.O.発振周波数	分周率	送信周波数
1.8MHz帯	57.92-58.40MHz	1/32	1.81-1.825MHz
1.9MHz帯	61.04-61.20MHz	1/32	1.9075-1.9125MHz
3.5MHz帯	14.00-14.748MHz	1/4	3.50-3.687MHz
3.8MHz帯	14.808-15.22MHz	1/4	3.702-3.805MHz
4.630MHz	18.520MHz	1/4	4.630MHz
7 MHz帯	28.00-28.80MHz	1/4	7.00-7.20MHz
10 MHz帯	40.40-40.60MHz	1/4	10.10-10.15MHz
14 MHz帯	56.00-57.40MHz	1/4	14.00-14.35MHz
18 MHz帯	72.272-72.672MHz	1/4	18.068-18.168MHz
21 MHz帯	84.00-85.80MHz	1/4	21.00-21.45MHz
24 MHz帯	99.56-99.96MHz	1/4	24.89-24.99MHz
28 MHz帯	112.00-118.80MHz	1/4	28.00-29.70MHz
50 MHz帯	200.00-216.00MHz	1/4	50.00-54.00MHz

RTTY PSK 送信の諸元（DSP 変調による内蔵モード・文字入力はパドル操作）

RTTY

方式	FSK 方式
通信速度	45.45 ボー
副搬送波周波数	2210Hz
周波数偏移	170Hz
符号構成	BAUDOT コード

PSK

方式	BPSK,QPSK 方式
通信速度	31.25 ～ 62.5 ボー
副搬送波周波数	50 ～ 2700Hz
符号構成	STD-VARICODE
最高周波数	3kHz